## Соединители серии 2РТТ, ШР

## Технические характеристики

| Диаметр Номинальный ток контакта | Ø 1,5 | Ø2,5 | Ø3,5 | Ø5,5 | Ø9 |
|---|---|---|---|---|---|
| Сопротивление контактов, мОм, не более | 2.5 | 1 | 0,5 | 0,3 | 0,15 |
| Сопротивление изоляции в нормальных климатических условиях, не менее | 5 000 | | | | |
| Токовая нагрузка | см. табл. 1 | | | | |
| Температура перегрева контактов, ˚С не более | 50 | | | | |
| Количество сочленений - расчленений | 500 | | | | |
| Минимальная наработка, ч, не менее | 1 000 | | | | |
| Срок сохраняемости, лет, не менее | 5 | | | | |

## Условия эксплуатации

| Механические факторы | |
|---|---|
| Синусоидальная вибрация:<br>диапазон частот, Гц<br>Ускорение, м/с$^2$(g) | <br>10-1 000<br>300(30) |
| Механический удар:<br>Одиночного действия:<br>Ускорение, м/с$^2$(g)<br>Многократного действия:<br>Ускорение, м/с$^2$(g)<br>Время воздействия, мс | <br><br>10 000 (1 000)<br><br>1 500 (150)<br>1,0-5,0 |

## Климатические факторы

- Повышенная рабочая температура среды (с учетом перегрева контактов), °С: + 150;
- Пониженная рабочая температура окружающей среды , °С: - 60;
- Атмосферное пониженное давление, Па (мм рт. ст.): $1{,}3\cdot10^{-4}(10^{-6})$.

## СОЕДИНИТЕЛЯМ ПРИСВОЕНЫ УСЛОВНЫЕ ОБОЗНАЧЕНИЯ, КОТОРЫЕ СОСТОЯТ ИЗ СЛЕДУЮЩИХ КЛАССИФИКАЦИОННЫХ ПРИЗНАКОВ:

| 2РТТ | 20 | Б(К) | П(У) | Э(Н) | 4 | Ш(Г) | 6 | О | В | -Э |
|---|---|---|---|---|---|---|---|---|---|---|
| Тип соединителя | | | | | | | | | | |
| Условный размер корпуса | | | | | | | | | | |
| Вид корпуса:<br>Б – блочный, К – кабельный | | | | | | | | | | |
| Вид патрубка: П – прямой, У – угловой | | | | | | | | | | |
| Вид гайки патрубка:<br>Э – для экранированного кабеля<br>Н – для неэкранированного кабеля | | | | | | | | | | |
| Количество контактов | | | | | | | | | | |
| Часть соединителя: Ш – вилка, Г – розетка | | | | | | | | | | |
| Обозначение сочетания контактов – условное число (табл.1) | | | | | | | | | | |
| О – патрубки без резиновых кожухов, втулок и шайб, без буквы «О» – патрубки с резиновыми кожухами, втулками и шайбами | | | | | | | | | | |
| Всеклиматическое исполнение | | | | | | | | | | |

**Производитель: ELIT LLC**

***Пример обозначения: Вилка 2РТТ20КУЭ4Г6В -Э***

| ШР | 12 | П | 1 | Э | Г | 9 | -К | -Э |
|---|---|---|---|---|---|---|---|---|

Тип соединителя

Условный размер корпуса

Конструктивное исполнение приборной части:
П – без патрубка
ПК – с прямым патрубком
СК – с угловым патрубком
Конструктивное исполнение кабельной части:
П – с прямым патрубком
У – с угловым

Количество контактов

Вид гайки патрубка:
Э – для экранированного кабеля
Н – для неэкранированного кабеля

Вид контактов: в приборной части:
Г –розетка,
Ш – вилка;
в кабельной части:
Ш – розетка,
Г – вилка

Обозначение сочетания контактов (условное число)

Условное обозначение завода-изготовителя, дополнительно вводится для соединителей по НКЦС.434410.504ТУ

**Производитель:** ELIT LLC

***Пример обозначения: Розетка ШР20П3НШ-Э***

*Таблица 1*

| Условный размер корпуса | Схема расположения контактов в изоляторах дана со стороны монтажной части вилок | Условное обозначение контактов | Диаметр контактов, мм | Количество контактов | | Обозначение сочетания контактов | | Токовая нагрузка, А | |
|---|---|---|---|---|---|---|---|---|---|
| | | | | в соединителе | каждого диаметра | 2РТТ | ШР | Рабочий ток на одиночный контакт при его равномерной нагрузке | суммарная на соединитель |
| 1 | 2 | 3 | 4 | 5 | 6 | 7 | 8 | 9 | 10 |
| 12 | | | 2,5 | 1 | 1 | 1 | 2 | 35 | 35 |
| 16 | | | 3,5 | 1 | 1 | 2 | 3 | 50 | 50 |
| | | | 1,5 | 2 | 2 | 3 | 5 | 20 | 20 |
| 20 | | | 2,5 | 2 | 2 | 4 | 6 | 35 | 50 |
| | | | 2,5 | 3 | 3 | 5 | 7 | 35 | 75 |
| | 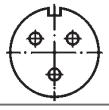 | | 1,5 | 3 | 3 | 38 | 6 | 20 | 30 |
| | | | 2,5 | 4 | 4 | 6 | 8 | 35 | 100 |
| | 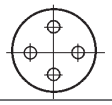 | | 1,5 | 4 | 4 | 39 | 4 | 20 | 40 |
| | | | 2,5 | 5 | 5 | 40 | 10 | 35 | 125 |
| | | | 1,5 | 5 | 5 | 7 | 7 | 20 | 50 |
| 28 | | | 5,5 | 1 | 1 | 8 | 4 | 100 | 100 |
| | 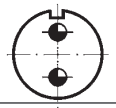 | | 3,5 | 2 | 2 | 9 | 7 | 50 | 100 |
| | | | 2,5 | 4 | 2 | 10 | 5 | 35 | 150 |
| | | | 3,5 | | 2 | | | 50 | |
| | 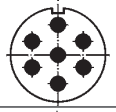 | | 2,5 | 7 | 7 | 11 | 9 | 35 | 155 |
| | | | 1,5 | 7 | 7 | 41 | 7 | 20 | 70 |

*Продолжение таблицы 1*

| 1 | 2 | 3 | 4 | 5 | 6 | 7 | 8 | 9 | 10 |
|---|---|---|---|---|---|---|---|---|---|
| 32 | | | 9 | 1 | 1 | 12 | 5 | 200 | 200 |
| | | | 2,5 | 4 | 3 | 13 | 14 | 35 | 175 |
| | | | 5,5 | | 1 | | | 100 | |
| | | | 2,5 | 8 | 8 | 14 | 3 | 35 | 175 |
| | | | 1,5 | 8 | 8 | 42 | 2 | 20 | 80 |
| | | | 1,5 | 10 | 6 | 15 | 1 | 20 | 160 |
| | | | 2,5 | | 4 | | | 35 | |
| | | | 1,5 | 12 | 6 | 16 | 1 | 20 | 210 |
| | | | 2,5 | | 6 | | | 35 | |
| 36 | | | 2,5 | 4 | 3 | 17 | 13 | 35 | 275 |
| | | | 9 | | 1 | | | 200 | |
| | | | 3,5 | 5 | 5 | 18 | 11 | 50 | 250 |
| | | | 1,5 | 7 | 3 | 19 | 1 | 20 | 155 |
| | | | 2,5 | | 3 | | | 35 | |
| | | | 3,5 | | 1 | | | 50 | |
| | | | 1,5 | 15 | 13 | 20 | 4 | 20 | 180 |
| | | | 2,5 | | 2 | | | 35 | |
| | | | 1,5 | 10 | 6 | 1 | 1 | 20 | 160 |
| | | | 2,5 | | 4 | | | 35 | |
| 40 | | | 5,5 | 3 | 3 | 21 | 9 | 100 | 300 |
| | | | 1,5 | 14 | 8 | 22 | 2 | 20 | 230 |
| | | | 2,5 | | 6 | | | 35 | |
| | | | 1,5 | 16 | 14 | 23 | 2 | 20 | 190 |
| | | | 2,5 | | 2 | | | 35 | |

*Продолжение таблицы 1*

| 1 | 2 | 3 | 4 | 5 | 6 | 7 | 8 | 9 | 10 |
|---|---|---|---|---|---|---|---|---|---|
| 48 | | | 9 | 2 | 2 | 24 | 9 | 200 | 400 |
| | | | 1,5 | 7 | 3 | 25 | 2 | 20 | 330 |
| | | | 3,5 | | 2 | | | 50 | |
| | | | 5,5 | | 2 | | | 100 | |
| | | | 2,5 | 9 | 5 | 27 | 7 | 35 | 525 |
| | | | 5,5 | | 4 | | | 100 | |
| | | | 1,5 | 9 | 4 | 26 | 1 | 20 | 490 |
| | | | 2,5 | | 2 | | | 35 | |
| | | | 5,5 | | 2 | | | 100 | |
| | | | 9 | | 1 | | | 200 | |
| | | | 1,5 | 20 | 14 | 28 | 1 | 20 | 290 |
| | | | 2,5 | | 6 | | | 35 | |
| | | | 1,5 | 26 | 26 | 29 | 2 | 20 | 234 |
| 55 | | | 2,5 | 6 | 3 | 30 | 6 | 35 | 475 |
| | | | 9 | | 3 | | | 200 | |
| | | | 1,5 | 23 | 16 | 31 | 1 | 20 | 503 |
| | | | 2,5 | | 2 | | | 25 | |
| | | | 3,5 | | 3 | | | 45 | |
| | | | 5,5 | | 2 | | | 90 | |
| | | | 1,5 | 30 | 22 | 32 | 1 | 20 | 374 |
| | | | 2,5 | | 8 | | | 35 | |

*Продолжение таблицы 1*

| 1 | 2 | 3 | 4 | 5 | 6 | 7 | 8 | 9 | 10 |
|---|---|---|---|---|---|---|---|---|---|
| 55 | 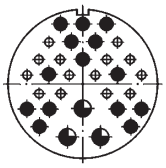 | | 1,5 | 31 | 14 | 33 | 3 | 20 | 512 |
| | | | 2,5 | | 14 | | | 35 | |
| | | | 3,5 | | 3 | | | 40 | |
| | 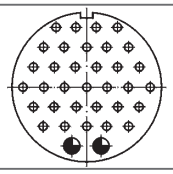 | | 1,5 | 35 | 33 | 34 | 3 | 20 | 344 |
| | | | 3,5 | | 2 | | | 40 | |
| 60 | 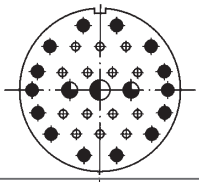 | | 1,5 | 31 | 14 | 35 | 1 | 20 | 552 |
| | | | 2,5 | | 14 | | | 35 | |
| | | | 3,5 | | 2 | | | 40 | |
| | | | 5,5 | | 1 | | | 80 | |
| | 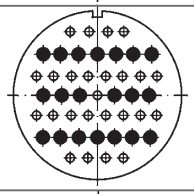 | | 1,5 | 45 | 25 | 36 | 2 | 20 | 515 |
| | | | 2,5 | | 20 | | | 35 | |
| | 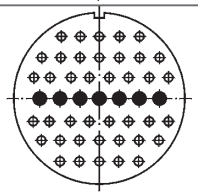 | | 1,5 | 47 | 40 | 37 | 2 | 20 | 399 |
| | | | 2,5 | | 7 | | | 35 | |

## Вилка (розетка) приборная

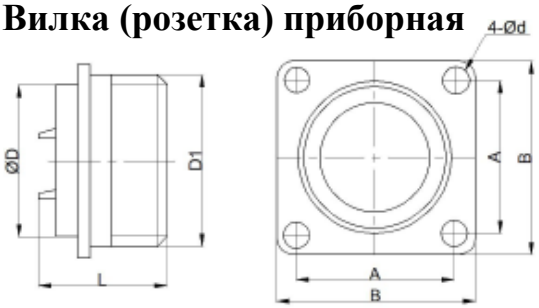


| Условный размер корпуса | D | $D_1$ | d | A | B | L |
|---|---|---|---|---|---|---|
| 12 | 12 | M16*1,5 | 3,2 | 16 | 22 | 38 |
| 16 | 16 | M20*1,5 | 3,5 | 19 | 25 | 40 |
| 20 | 20 | M24*1,5 | 4,5 | 22 | 30 | 40 |
| 28 | 28 | M33*1,5 | 4,5 | 30 | 38 | 42 |
| 32 | 32 | M36*1,5 | 4,5 | 32 | 40 | 42 |
| 36 | 36 | M39*1,5 | 3,6 | 34 | 42 | 42 |
| 40 | 40 | M45*1,5 | 4,5 | 40 | 48 | 42 |
| 48 | 48 | M52*1,5 | 4,5 | 48 | 58 | 42 |
| 55 | 55 | M60*1,5 | 4,5 | 52 | 64 | 42 |
| 60 | 60 | M64*1,5 | 4,5 | 54 | 68 | 42 |

## Вилка (розетка) приборная с прямым патрубком

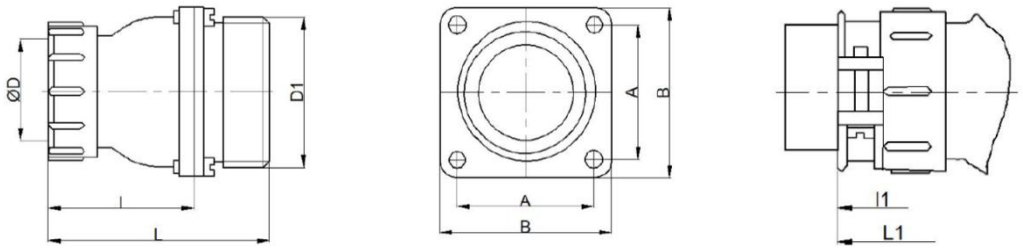


| Условный размер корпуса | D | D1 | A | B | L | L1 | l | l1 |
|---|---|---|---|---|---|---|---|---|
| 12 | 10 | M16*1,5 | 16 | 22 | 52 | 58 | 25 | 35 |
| 16 | 11 | M20*1,5 | 19 | 25 | 52 | 62 | 28 | 38 |
| 20 | 25 | M24*1,5 | 22 | 30 | 54 | 65 | 32 | 43 |
| 28 | 25 | M33*1,5 | 30 | 38 | 59 | 73 | 36 | 50 |
| 32 | 25 | M36*1,5 | 32 | 40 | 64 | 78 | 40 | 54 |
| 36 | 29 | M39*1,5 | 34 | 42 | 66 | 80 | 42 | 56 |
| 40 | 32 | M45*1,5 | 40 | 48 | 65 | 79 | 42 | 56 |
| 48 | 36 | M52*1,5 | 48 | 58 | 67 | 81 | 44 | 58 |
| 55 | 46 | M60*1,5 | 52 | 64 | 67 | 81 | 44 | 58 |
| 60 | 50 | M64*1,5 | 54 | 68 | 65 | 79 | 42 | 56 |

## Вилка (розетка) кабельная с прямыми патрубком

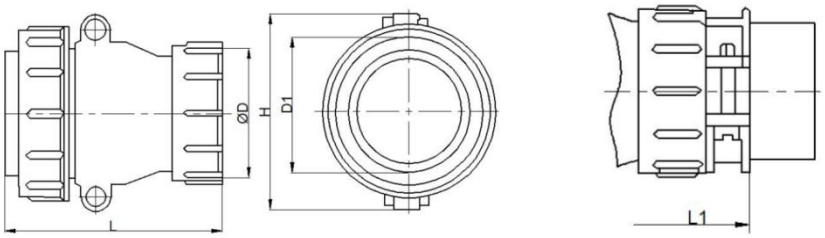


| Условный размер корпуса | D | D1 | H | L | L1 |
|---|---|---|---|---|---|
| 12 | 9 | M16*1,5 | 24 | 48 | 56 |
| 16 | 11 | M20*1,5 | 28,5 | 50 | 60 |
| 20 | 18 | M24*1,5 | 36 | 53 | 64 |
| 28 | 25 | M33*1,5 | 48 | 56 | 70 |
| 32 | 25 | M36*1,5 | 52 | 58 | 72 |
| 36 | 29 | M39*1,5 | 54 | 62 | 76 |
| 40 | 32 | M45*1,5 | 60 | 64 | 78 |
| 48 | 36 | M52*1,5 | 68 | 66 | 80 |
| 55 | 46 | M60*1,5 | 74 | 66 | 80 |
| 60 | 50 | M64*1,5 | 80 | 64 | 79 |

## Вилка ( розетка) с угловым патрубком

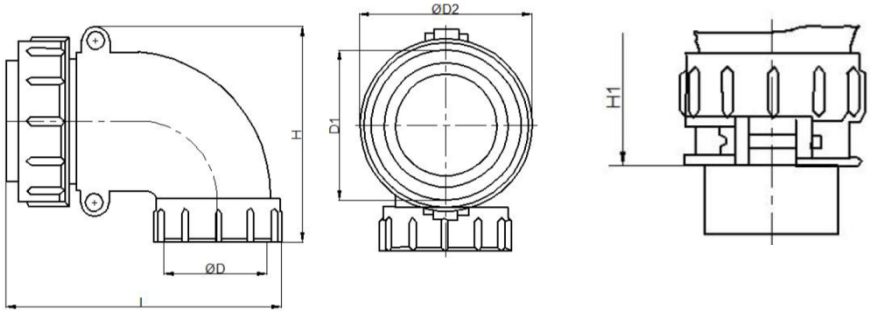


| Условный размер корпуса | D | D1 | D2 | H | H1 | L |
|---|---|---|---|---|---|---|
| 20 | 18 | M24*1,5 | 30 | 48 | 59 | 64 |
| 28 | 25 | M33*1,5 | 39 | 60 | 79 | 73 |
| 32 | 25 | M36*1,5 | 42 | 66 | 80 | 73 |
| 36 | 29 | M39*1,5 | 45 | 67 | 81 | 76 |
| 40 | 32 | M45*1,5 | 51 | 72 | 86 | 80 |
| 48 | 36 | M52*1,5 | 59 | 81 | 95 | 90 |
| 55 | 46 | M60*1,5 | 67 | 88 | 102 | 98 |
| 60 | 50 | M64*1,5 | 72 | 94 | 108 | 103 |