Соединители СШР, СШРГ

Технические характеристики

Сопротивление контактов, мОм, не более	1,3
Сопротивление изоляции в нормальных климатических условиях, МОм, не менее	5000
Температура перегрева контактов, °С, не более	50
Максимальная токовая нагрузка на одиночный контакт, А	35
Скорость утечки воздуха в вилках (розетках) СШРГ при перепаде давления $9{,}8 \cdot 10^4$ Па (1 кгс/см²), л/ч, не более	0,1
Количество сочленений - расчленений	500
Минимальная наработка, ч, не менее	1000
Срок сохраняемости	3

Условия эксплуатации

Механические факторы:	
Синусоидальная вибрация: Диапазон частот , Гц: Ускорение , м/с² (g):	 **1-5000** **300 (30)**
Механический удар: Одиночного действия: Ускорение , м/с² (g): Время воздействия , мс: Многократного действия: Ускорение , м/с² (g): Время воздействия , мс:	 **10 000(1 000)** **0,1-2,0** **1 500 (150)** **1,0-5,0**

Климатические факторы

Повышенная рабочая температура среды (с учетом перегрева контактов), °С: +150;

Пониженная рабочая температура окружающей среды , °С: -60;

Атмосферное пониженное давление , Па (мм рт. ст.): $1{,}3\cdot10^{-4}(-10^{-6})$.

СОЕДИНИТЕЛЯМ ПРИСВОЕНЫ УСЛОВНЫЕ ОБОЗНАЧЕНИЯ, КОТОРЫЕ СОСТОЯТ ИЗ СЛЕДУЮЩИХ КЛАССИФИКАЦИОННЫХ ПРИЗНАКОВ:

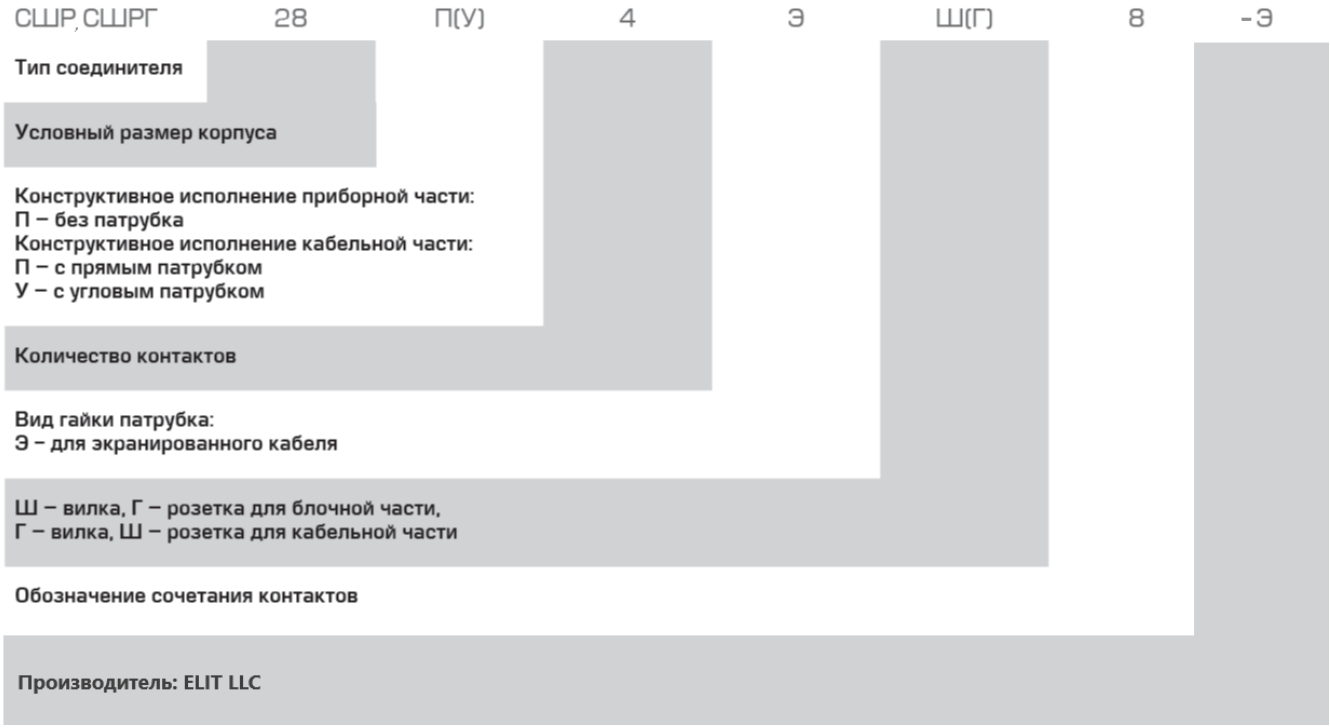

Пример обозначения: Розетка СШР288П4ЭГ8-Э

Таблица 1

Тип соединителя	Условный размер корпуса	Схема расположения контактов в изоляторе (условная нумерация контактов дана со стороны контактной части розеток)	Количество контактов	Обозначение сочетания контактов	Суммарная токовая нагрузка на соединитель, А
1	2	3	4	5	6
СШРГ	20		2	6	50
			3	7	75
СШР СШРГ	28		4	8	100
СШРГ			7	9	150
СШР СШРГ	32	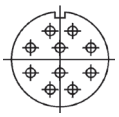	10	4	190
СШР СШРГ	36	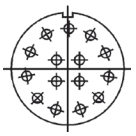	15	5	250
СШР СШРГ	48	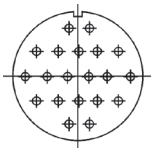	20	2	300
СШР СШРГ		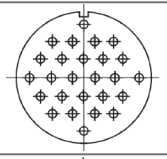	26	3	360
СШР СШРГ	55	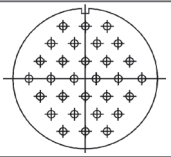	30	1	400
СШР СШРГ	60	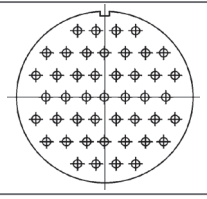	45	3	500
СШР СШРГ		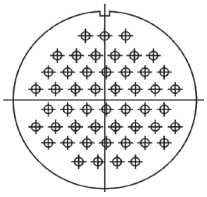	50	3	540

Вилки (розетки) приборные без патрубка

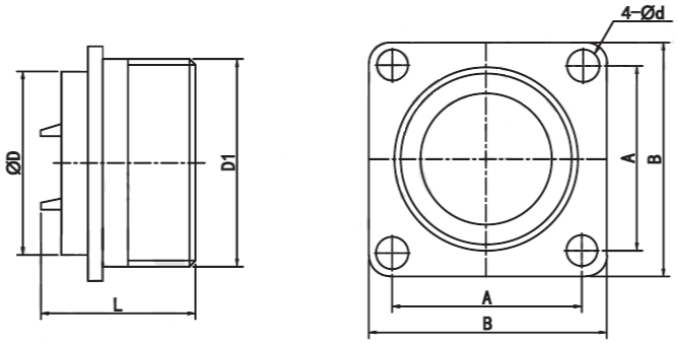

Условный размер корпуса	D	D1	A	B	L	d
20	20	M24	22	30	40	3,5
28	28	M33	30	38	42	4,5
32	32	M36	32	40	42	4,5
36	36	M39	34	42	42	3,6
48	48	M52	48	58	42	4,5
55	55	M60	52	64	42	4,5
60	60	M64	54	68	42	4,5

Вилки (розетки) приборные с патрубком

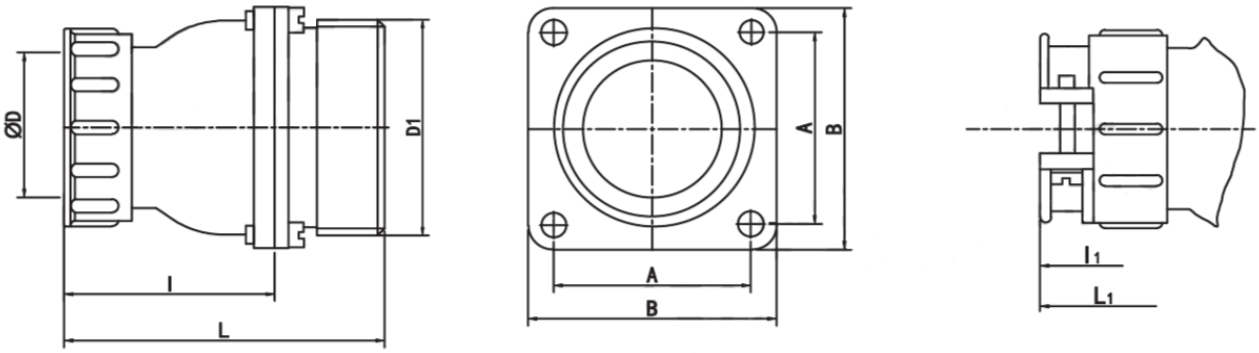

Условный размер корпуса	D	D1	A	B	L	d
20	20	M24	22	30	40	3,5
28	28	M33	30	38	42	4,5
32	32	M36	32	40	42	4,5
36	36	M39	34	42	42	3,6
48	48	M52	48	58	42	4,5
55	55	M60	52	64	42	4,5
60	60	M64	54	68	42	4,5

Вилки (розетки) кабельные с прямым патрубком

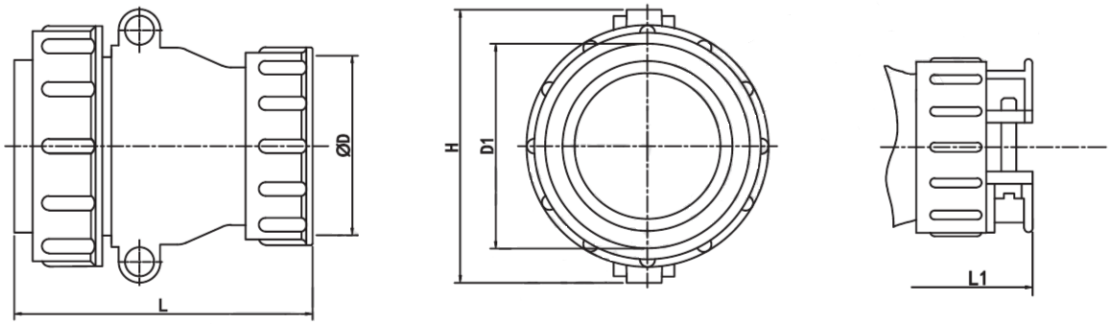

Условный размер корпуса	D	D1	H	L	L1
20	18	M24	36	53	64
28	25	M33	48	56	70
32	25	M36	52	58	72
36	29	M39	54	62	76
48	36	M52	68	66	80
55	46	M60	74	66	80
60	50	M64	80	64	79

Вилки (розетки) кабельные с угловым патрубком

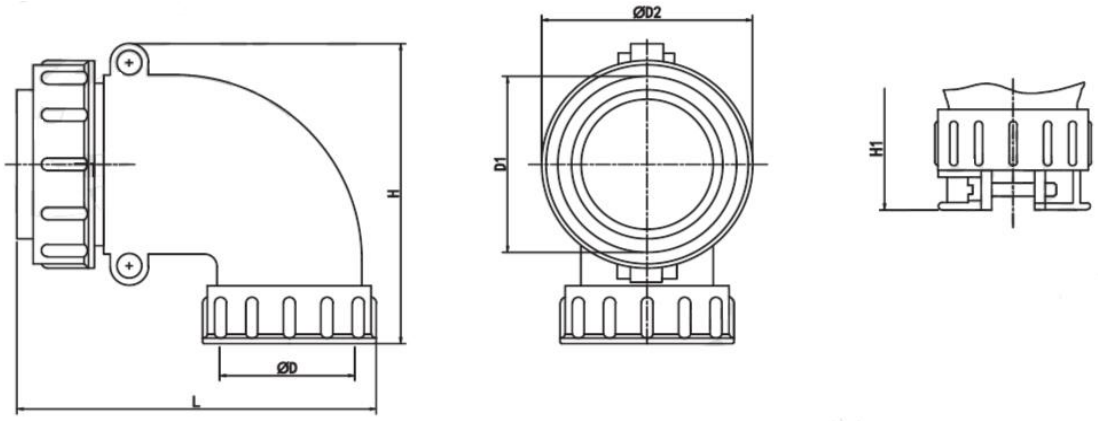

Условный размер корпуса	D	D1	D2	H	H1	L
20	18	M24	30	48	59	64
28	25	M33	39	60	79	73
32	25	M36	42	66	80	73
36	29	M39	45	67	81	76
48	36	M52	59	81	95	90
55	46	M60	67	88	102	98
60	50	M64	72	94	108	103